ԿՏՐՎԱԾՔ 1 - 1

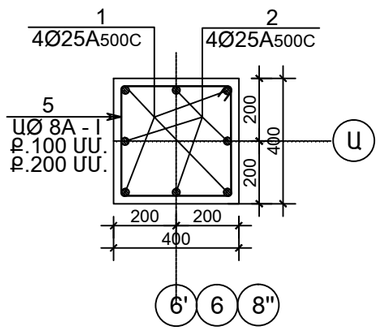

ԿՏՐՎԱԾՔ 2 - 2

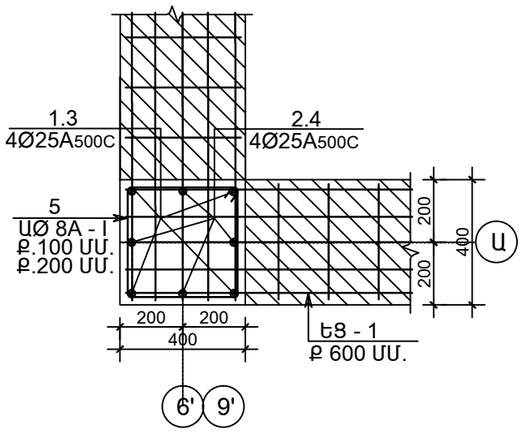

ԿՏՐՎԱԾՔ 3 - 3

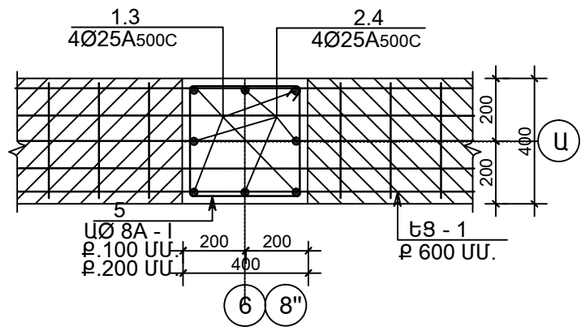

ՀԱՏՈՒՅԹ 4 - 4 /4' - 4'/

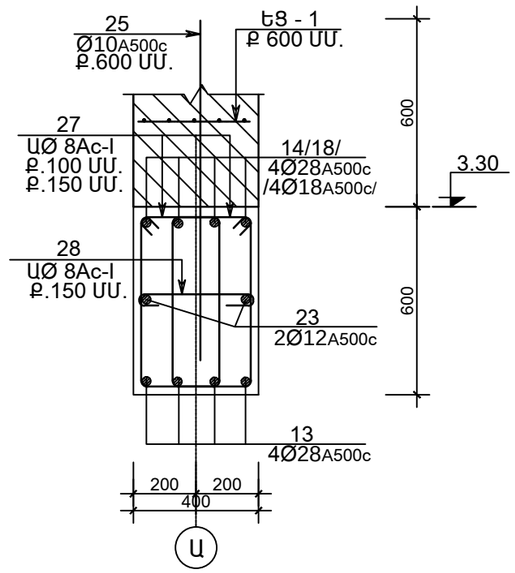

ՀԱՏՈՒՅԹ 5 - 5

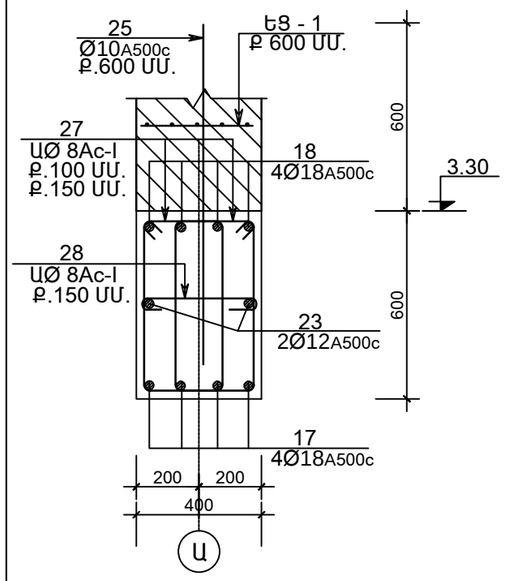

ՀԱՏՈՒՅԹ 6 - 6 /6' - 6'/

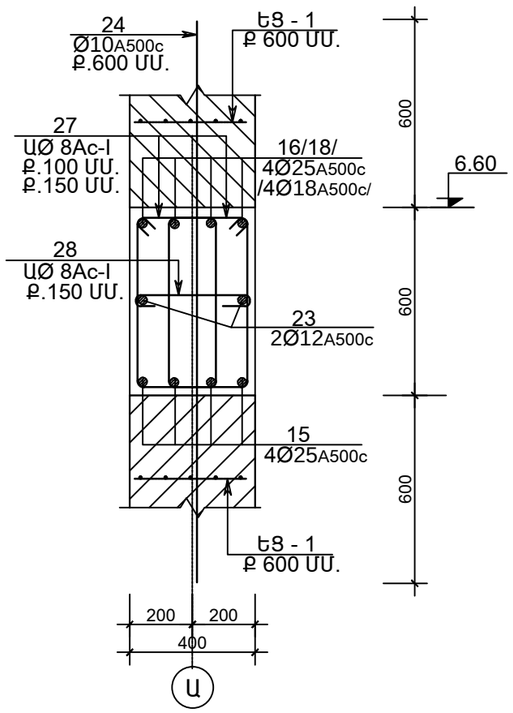

ՀԱՏՈՒՅԹ 7 - 7

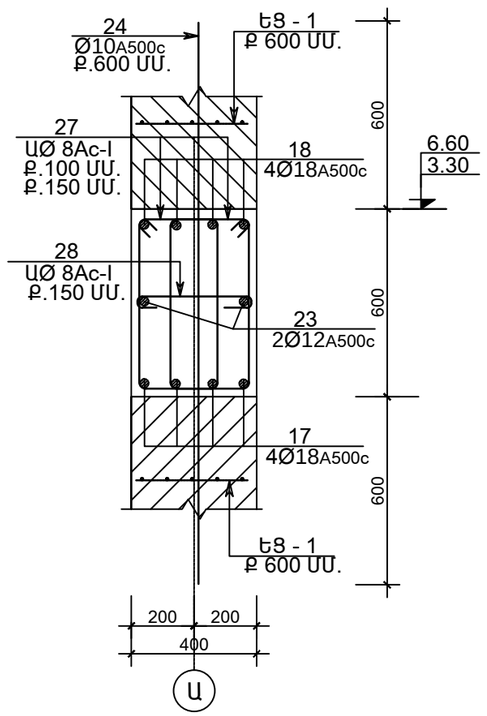

ՀԱՏՈՒՅԹ 9 - 9

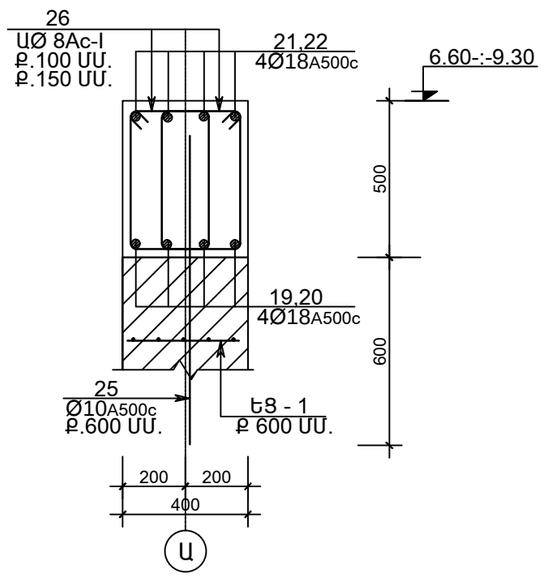

§Î²Ìºðàê» ՍՊԸ	ՆԳՇ	Է.ՀԱՐՈՒԹՅՈՒՆՅԱՆ		ՀՀ ԳԵՂԱՐՔՈՒՆԻՔԻ ՄԱՐԶԻ ԶՈԼԱՔԱՐ ՀԱՄԱՅՆՔԻ ԹԻՎ 2 ԴՊՐՈՑԻ ՀԻՄՆԱՆՈՐՈԳՄԱՆ ՆԱԽԱԳԻԾ			
	ՃԱՐՏԱՐԱԳԵՏ	Հ.ԿԱՐԱՊԵՏՅԱՆ					
				ԿՈՆՍՏՐՈՒԿՏՈՐԱԿԱՆ ՄԱՍ ՄՈՒՏՔԱԱՍՐԱՀ	Փուլ	Թերթ	Թերթեր
					ԱՆ	Կ-69	87
	ՊԱՏՎԻՐԱՏՈՒ «ՀՀ ՔԱՂԱՔԱՇԻՆՈՒԹՅԱՆ ՆԱԽԱՐԱՐՈՒԹՅԱՆ ԾԻԳ» ՊՀ			ԿՏՐՎԱԾՔ 1 - 1 ÷ 9 - 9	ՊԱՏՎԵՐ ԲԼԱԾՔԲ-15/2 ԱՌ-06 ՄԱՅԻՍԻ 2015		